豐潤有限公司

閘門

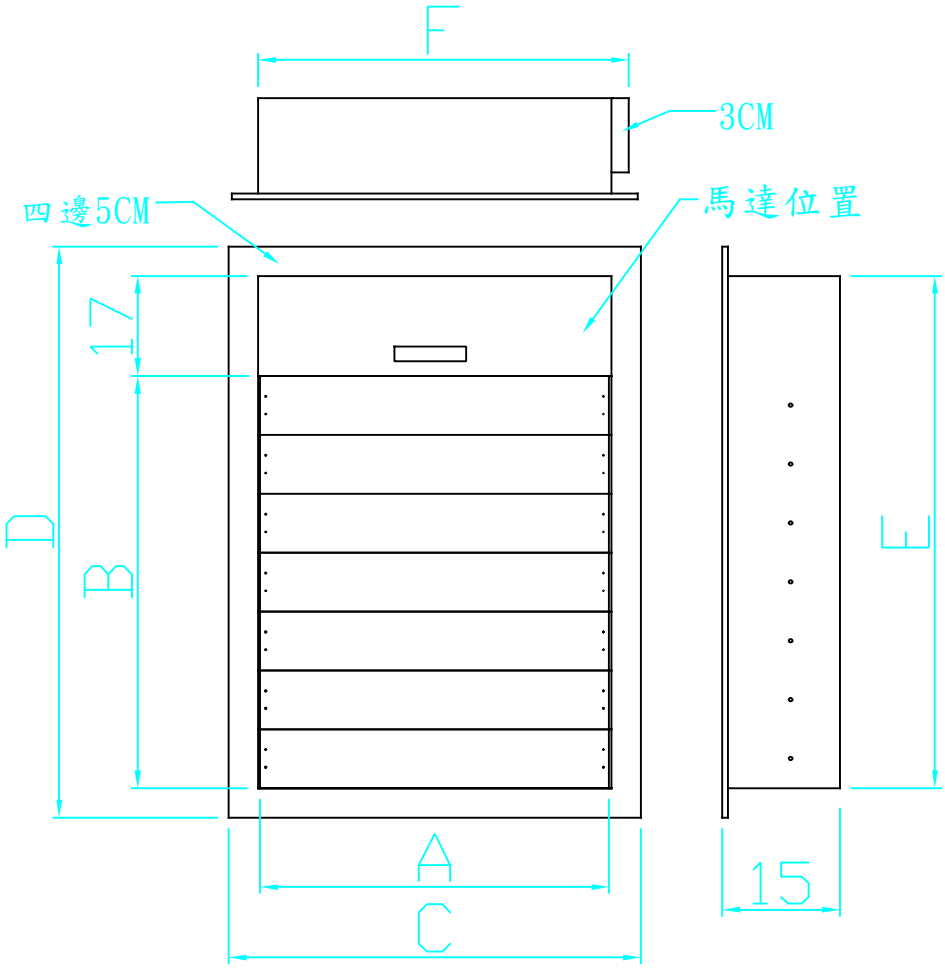

客戶:

工地名稱:

顏色:

排煙閘門	A	B	C	D	E	F	數量

閘門算式:C=A+10,D=B+17+10,E=B+17,F=A+3(適用馬達門標準17CM)

豐潤有限公司

閘門框(前方四邊內折)

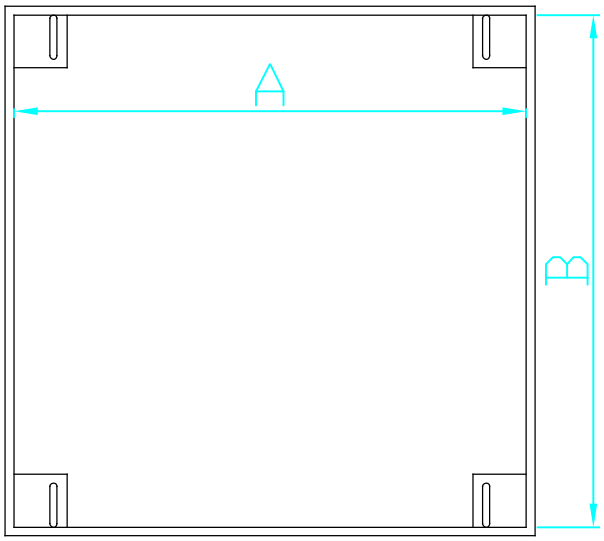

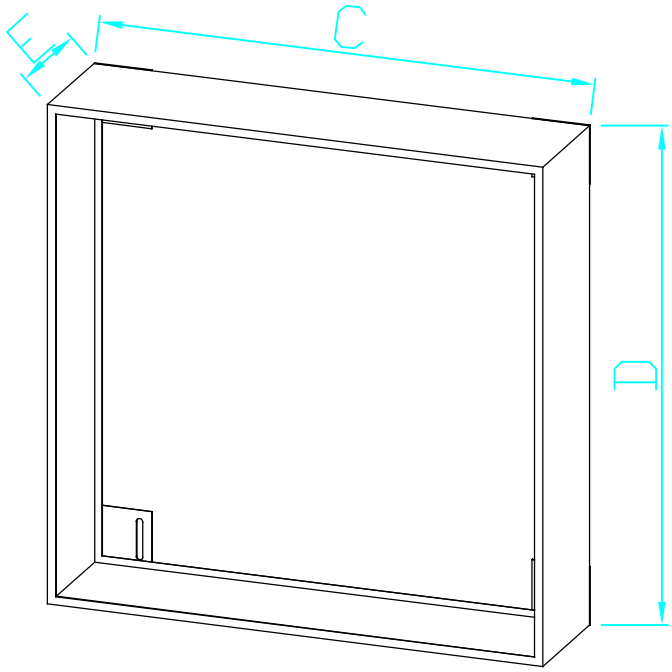

客戶:

工地名稱:

顏色:

排煙閘門尺寸(CM)	閘門框尺寸(CM)					數量
	A	B	C	D	E	

閘門框算式:W+6=C, H+22=D, C-2=A, D-2=B(適用馬達門標準17CM)